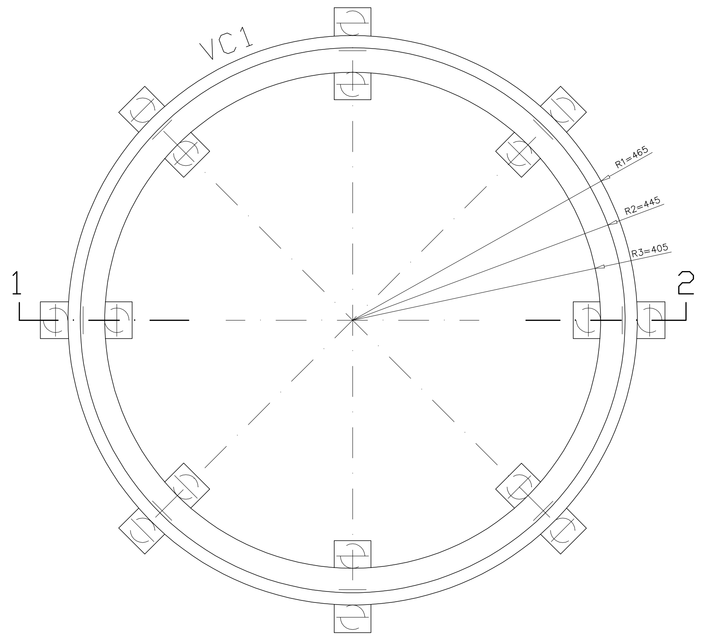

BASE RESERVATORIO 200m³

ESC. 1:50

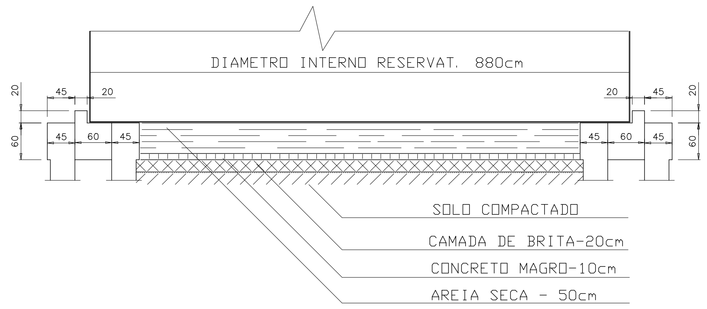

CORTE 1-2

ESC. 1:50

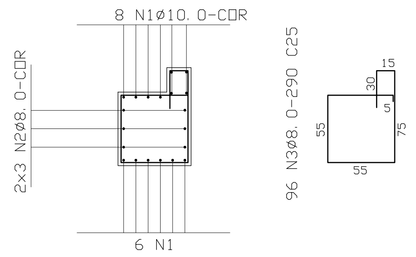

ARMACAO VC1

ESC. 1:25

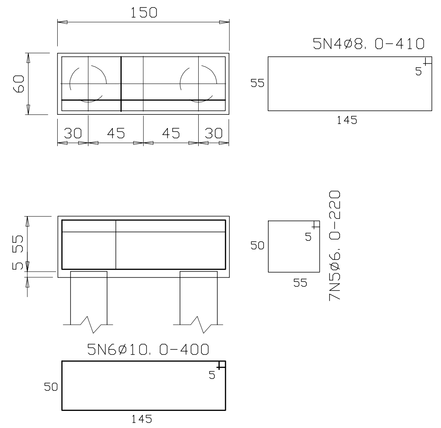

BLOCOS (8x)

ESC. 1:25

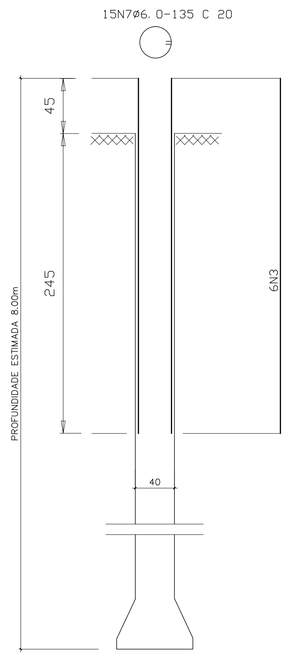

ESTACAS (16x)

ESC. 1:25

RELACAO DO ACO

ACO	N	DIAM.	Q.	UNIT (cm)	C. TOTAL (cm)
50B	2	8.0	6	COR	16800
	3	8.0	192	290	55680
	4	8.0	40	410	16400
	1	10.0	14	COR	39200
	6	10.0	40	400	16000
60	5	6.0	56	220	12320
	7	6.0	240	135	32400

RESUMO DO ACO

ACO	DIAM.	C. TOTAL (m)	PESO+ 5% (kgf)
CA50B	8.0	888.8	373
CA50B	10.0	552.0	359
CA60	6.0	447.2	120
PESO TOTAL			
CA50B	732 kgf		
CA60	120 kgf		

Vol. concreto total = 29.00 m3
Area de forma total = 54.00 m2
fck = 200.00 kgf/cm2

No.	Data	Discriminação	Verificação	Aprovação	No. Documento	Títulos
0	06/09	EMISSÃO				

Revisões — Documentos de Referência

Observações

INFRA ESTRUTURA URBANA LTDA

		DATA	RUBRICA
DES.	Alex Sandro Jailson Vieira	09/09	
PROJ.	Moises de Moraes – CREA nº 29555/D-MG		
ENG.	Carlos Joadir Mendes – CREA nº 2127/D-DF		
COORD.	Karla Isabelita S. Mendes – CREA nº 12.600/D-DF		

ISA-SA SC Lote 15 sala 103/104 – SETOR DE INDUSTRIAS – BRASILIA-DF FONE: 0xx 2963/2125 – E-mail: arkis@infra.com.br

CODEVASF

MINISTÉRIO DA INTEGRAÇÃO NACIONAL
COMPANHIA DE DESENVOLVIMENTO DOS VALES DO SÃO FRANCISCO E DO PARNAÍBA
2ª SUPERINTENDÊNCIA REGIONAL

DES/COPIA: | DATA: 09/09 | LOCAL/CIDADE: MALHADA-BA | ORIGEM:
PROJ/CONFERE: | CONTEÚDO: SISTEMA DE ABASTECIMENTO DE ÁGUA PROJETO BÁSICO | NÚMERO DE ORIGEM:
LEVANTAMENTO: | HISTÓRICO(alteração):
GESTOR: | ESCALA: INDICADA
GERENCIA: | FOLHA: 03/07
COORDENADOR: Engº LUIZ GERALDO SOAM BASTOS | NÚMERO DO CONTRATO: 0.06.08.0227-00