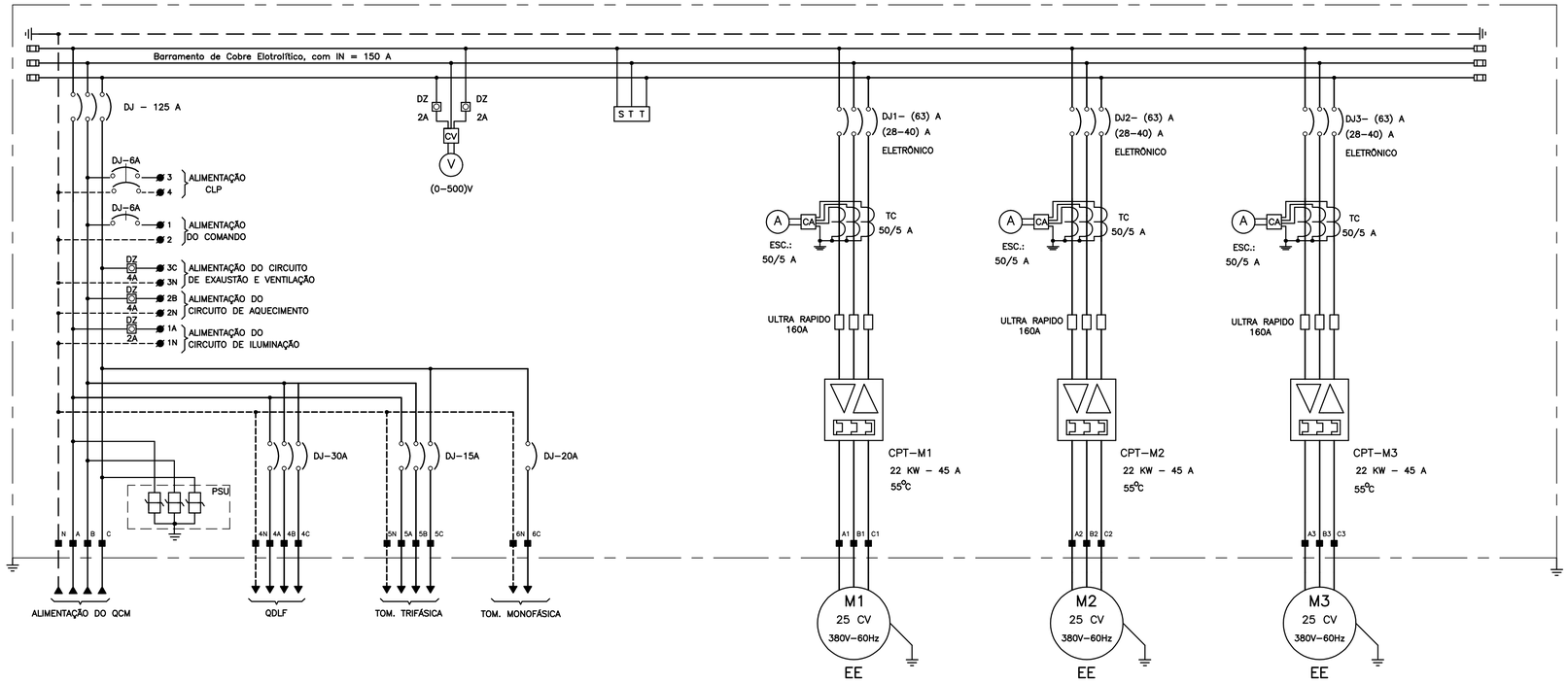

DIAGRAMA DE FORCA

SEM ESCALA

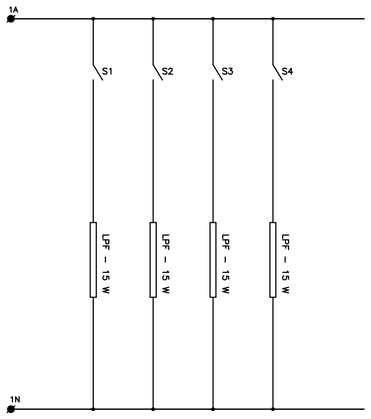

CIRCUITO DE ILUMINAÇÃO INTERNA

SEM ESCALA

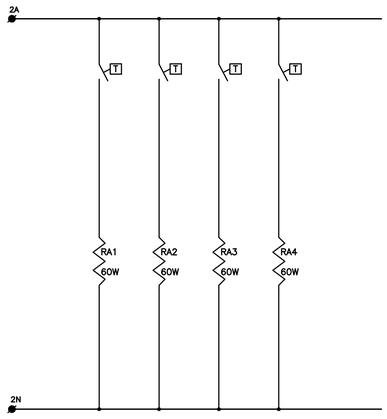

CIRCUITO DE AQUECIMENTO

SEM ESCALA

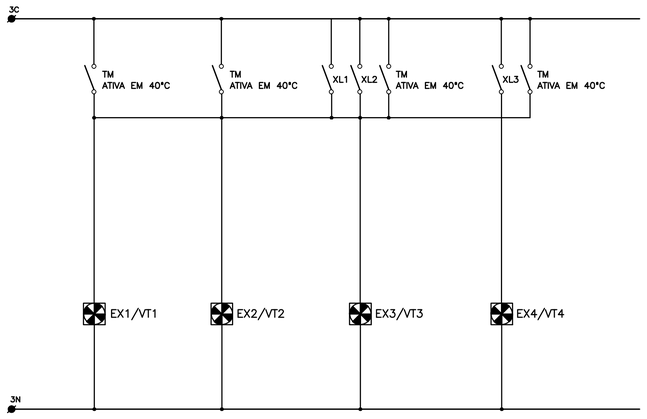

CIRCUITO DE EXAUSTÃO E VENTILAÇÃO

SEM ESCALA

No.	Data	Discriminação	Verificação	Aprovação	No. Documento	Títulos
0	08/09	EMISSÃO				

Revisões — Documentos de Referência

Observações

JOÃO CARLOS LOBO REZENDE
ENGENHEIRO ELETRICISTA _ CREA–GO 6017/D

RUA 105, Nº 126, SETOR SUL, GOIÂNIA – GO
FONE (62) 3092–2648 / 8408–0088 _ jclrengenharia@gmail.com

ARKIS INFRA ESTRUTURA URBANA LTDA

		DATA	RUBRICA
DES.	HAX JS		
PROJ.			
ENG°	João Carlos Lobo Rezende – CREA n° 6017/D–GO		
COOR.	Karla Isabelita S. Mendes – CREA n° 12.600/D–DF		

SIA Gd SC Lote 15 sala 103/104 – SETOR DE INDUSTRIAS – BRASÍLIA–DF FONE: (61) 39637215 – E-mail: arkis@terra.com.br

MINISTÉRIO DA INTEGRAÇÃO NACIONAL
COMPANHIA DE DESENVOLVIMENTO DOS VALES DO SÃO FRANCISCO E DO PARNAÍBA
5ª SUPERINTENDÊNCIA REGIONAL

DES/COPIA:	DATA: 08/09	LOCAL/CIDADE: CIDADE DE PALMAS DE MONTE ALTO – BA	ORIGEM:
PROJ/CONFERE:		CONTEÚDO: SISTEMA DE ESGOTAMENTO SANITÁRIO PROJETO DE ENGENHARIA	NÚMERO DE ORIGEM:
LEVANTAMENTO:		CAIXA DE AREIA E ELEVATÓRIA ELÉTRICO	HISTÓRICO(alteração):
GESTOR:		QUADRO DE COMANDO DE MOTORES	ESCALA: INDICADA
GERÊNCIA:		DIAGRAMA DE FORÇA, CIRC. ILUM. INT., AQUECIMENTO E EXAUSTÃO/VENTILAÇÃO.	FOLHA: 9/12
COORDENADOR:			NÚMERO DO CONTRATO: 2.00.08.00061/00