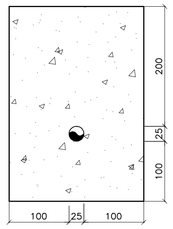

DETALHE ELETRODUTO ENVELOPADO

ESCALA 1 : 5 medidas em mm

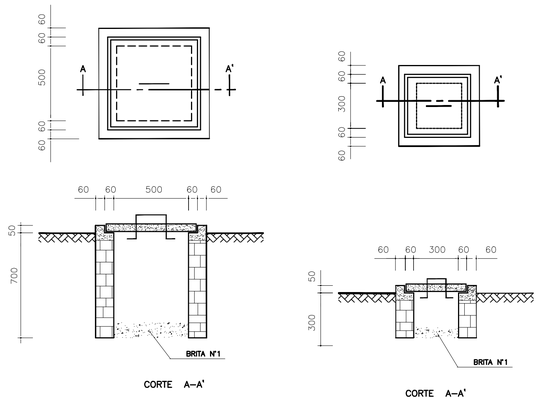

50x50x70cm 30x30x30cm

DETALHE DAS CAIXAS DE PASSAGEM

ESC.: 1:20

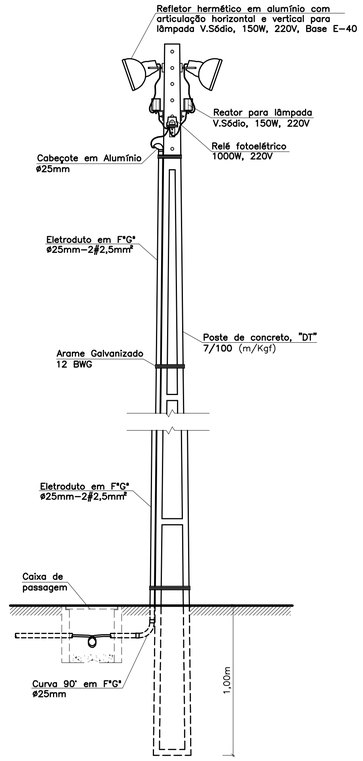

DETALHE DO POSTE DE ILUMINAÇÃO EXTERNA

SEM ESCALA

LEGENDA

ESQUADRIAS

(P1) – Porta sanfonada, com pinos para remoção (desmontagem), 2 de 2 folhas, com 1,45 x 1,90m, em estrutura metálica reforçada (metalon 30mm x 40mm) almofadas em chapa dobrada #16mm, venezianas verdadeiras, puxadores, dobradiças, ferrolhos e fechaduras cromados, de tambor, marcos em chapa dobrada, lixadas com primer anti–óxido, sob esmalte semi–fosco, na cor camurça (baguetes na cor natural).

TETOS

[T1] – Laje em concreto armado, pré–moldada, dotada de pingadeira, com impermeabilização, pintada com Nova Cor.

PAREDES

(A1) – Parede em alvenaria de tijolo maciço, cozido, de 1/2 vez, assentado com argamassa de cimento e areia, traço 1:3, com chapisco médio, emboço e reboco, selada e acabada com textura acrílica fosca, tipo "Suvinil texturatto renassance" ou similar na cor palha.

PISOS

(C2) – Piso em granitina na cor cinza claro, com junta plástica cruzada a cada metro, com grana média na cor branca.

DETALHE PINGADEIRA

SEM ESCALA

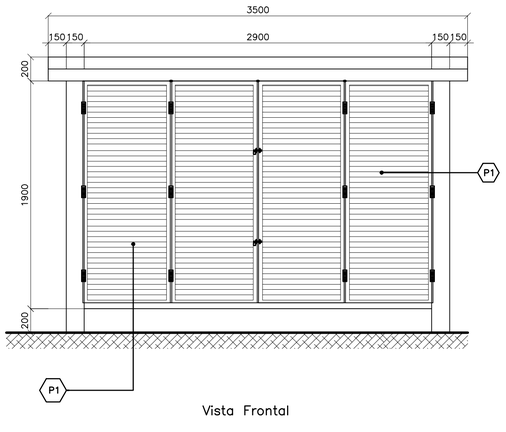

Vista Frontal

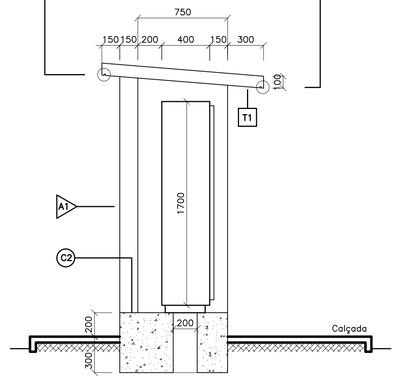

Corte

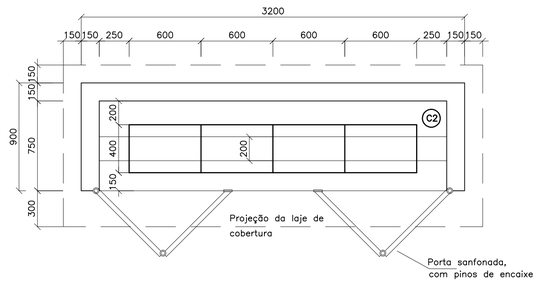

PLANTA

DETALHE DO CUBÍCULO DO QCM

ESCALA 1:25

No.	Data	Discriminação	Verificação	Aprovação	No. Documento	Títulos
0	08/09	EMISSÃO				

Revisões — Documentos de Referência

Observações

NOTA 1: Os condutores para instalações externas (alimentação e comando), devem ser de cobre, isolamento PVC 1000V, do tipo Sintenax (Pirelli) ou similar.

JOÃO CARLOS LOBO REZENDE
ENGENHEIRO ELETRICISTA _ CREA–GO 6017/D

RUA 105, Nº 126, SETOR SUL, GOIÂNIA – GO
FONE (62) 3092–2648 / 8408–0088 _ jclrengenharia@gmail.com

AKIS INFRAESTRUTURA URBANA LTDA

		DATA	RUBRICA
DES.	HAX JS		
PROJ.			
ENG°	João Carlos Lobo Rezende – CREA n° 6017/D–GO		
COOR.	Karla Isabelita S. Mendes – CREA n° 12.600/D–DF		

SIA Qd SC Lote 13 sala 103/104 - SETOR DE INDUSTRIAS - BRASÍLIA-DF FONE: (61) 39637215 - E-mail: akis@terra.com.br

CODEVASF

MINISTÉRIO DA INTEGRAÇÃO NACIONAL
COMPANHIA DE DESENVOLVIMENTO DOS VALES DO SÃO FRANCISCO E DO PARNAÍBA
5ª SUPERINTENDÊNCIA REGIONAL

DES/COPAI:	DATA: 08/09	LOCAL/CIDADE: CIDADE DE PALMAS DE MONTE ALTO – BA	ORIGEM:
PROJ/CONFERE:		CONTEÚDO: SISTEMA DE ESGOTAMENTO SANITÁRIO PROJETO DE ENGENHARIA	NÚMERO DE ORIGEM:
LEVANTAMENTO:		CAIXA DE AREIA E ELEVATÓRIA	HISTÓRICO(alteração):
GESTOR:		ELÉTRICO	ESCALA: INDICADA
GERÊNCIA:		DETALHES DETALHE DO CUBÍCULO PARA QCM, CXS DE PASSAGEM, POSTE ILUM. EXTERNA.	FOLHA: 5/12
COORDENADOR:			NÚMERO DO CONTRATO: 2.00.08.00061/00